Leybold

SOGEVAC SV 300 B

Einstufige, ölgedichtete Drehschiebervakuumpumpen

172.31.01

SOGEVAC B Drehschieberpumpen

SV 300 B

Vorteile:

- Eingebauter Auspuff-Filter
- Integriertes Ölrückführungssystem mit Rückschlagventil
- Extrem niedriger Lärmpegel
- Hohe Zuverlässigkeit
- Verschiedene Gasballst-ausführungen lieferbar
- Kundenspezifische Konfigurationen
- Ausgezeichneter Enddruck
- Niedrige Pumpen-Betriebs-temperatur
- Lange Wartungsintervalle
- Vakuumgenerator im Topfdesign
- Interne Schmierölweiterleitung

Bestellinformationen

Kat. Nr.	Typ / Stromversorgung
960 700	SV300 B mit Drehstrommotor - CEI mit Ölfilter, 230/400 V, 50 Hz - 460V, 60 Hz
960 701	SV300 B mit Drehstrommotor - CEI mit Ölfilter - mit kleinem Gasballast, 230/400 V, 50 Hz - 460 V, 60 Hz
960 702	SV300 B mit Drehstrommotor - CEI mit Ölfilter - mit Standard Gasballast, 230/400 V, 50 Hz - 460 V, 60Hz
960 703	SV300 B mit Drehstrommotor- CEI mit Ölfilter - mit großem Gasballast, 230/400 V, 50 Hz - 460 V, 60 Hz
960 706	SV300 B mit Drehstrommotor- NEMA mit Ölfilter - mit kleinem Gasballast 208 V +/-10%, 230/460 V +/-10%, 60 Hz - 400 V +/-10% , 50 Hz
960 707	SV300 B mit Drehstrommotor - NEMA mit Ölfilterr - mit Standard Gasballast 208 V +/-10%, 230/460 V +/-10%, 60 Hz - 400 V +/-10% , 50 Hz
960 708	SV300 B mit Drehstrommotor - NEMA mit Ölfilter - mit großem Gasballast 208 V +/-10%, 230/460 V +/-10%, 60 Hz - 400 V +/-10% , 50 Hz
960 711V	SV300 B mit Drehstrommotor - WIDE RANGE mit Ölfilter - mit kleinem Gasballast 200 V (+10%/-15%) 220/380 V, 230/400 V 240/415 V, 50 Hz 200 V (+10%/-15%) 230/380 V, 230/400 V 460 V, 60 Hz
960 712	SV300 B mit Drehstrommotor - WIDE RANGE mit Ölfilter - mit Standard Gasballast 200 V (+10%/-15%) 220/380 V, 230/400 V 240/415 V, 50 Hz 200 V (+10%/-15%) 230/380 V, 230/400 V 460 V, 60 Hz
960 713V	SV300 B mit Drehstrommotor - WIDE RANGE with oil filter - mit großem Gasballast 200 V (+10%/-15%) 220/380 V 230/400 V 240/415 V, 50 Hz 200 V (+10%/-15%) 230/380 V 230/400 V 460 V, 60 Hz

SOGEVAC B Drehschieberpumpen

SV 300 B

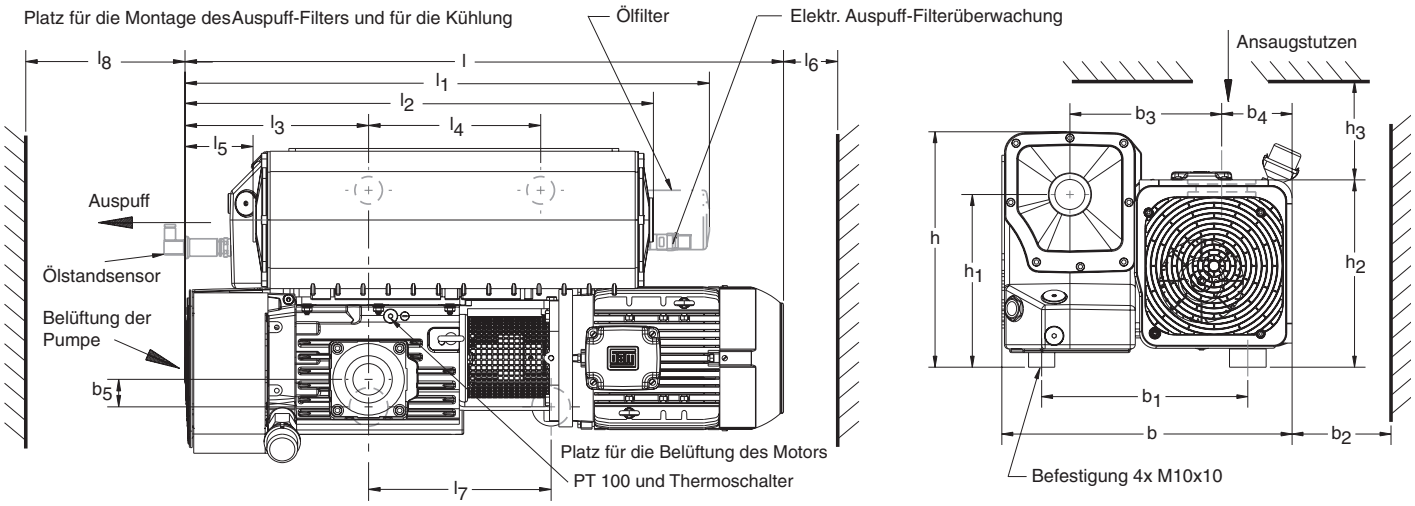

SV 300 B	1)	2)
Europe	1090	360
USA	1145	360
Japan	1065	360
Wide Range	1100	385

Typ	l	l_1	l_2	l_3	l_4	l_5	l_6	l_7	l_8	b	b_1	b_2	b_3	b_4	b_5	h	h_1	h_2	h_3
SV 300 B	1)	954	852	334	313	124	150	332	350	555	394	250	290	135	50	450	330	2)	250

Maßzeichnung der SOGEVAC SV 300 B, Europa-Version

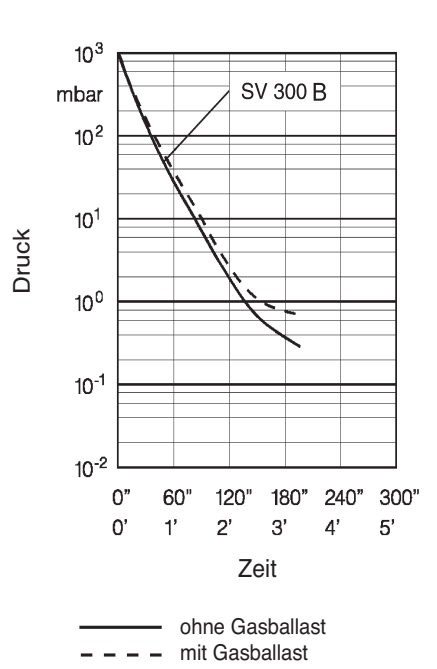

Auspumpzeitkurven eines 1000 l-Behälters bei 50 Hz-Betrieb

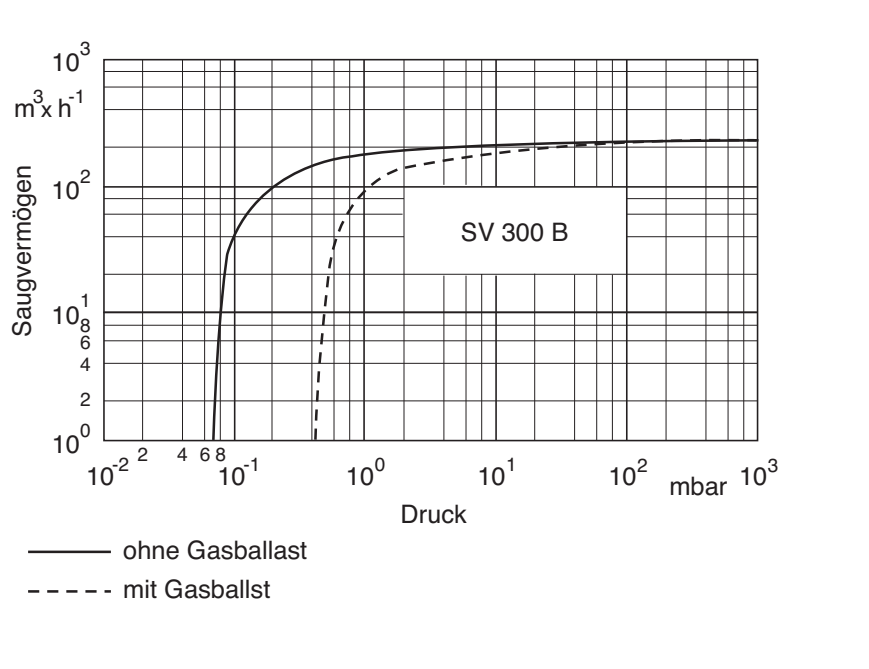

Saugvermögenskurven der SOGEVAC SV 300 B bei 50 Hz-Betrieb

Technische Daten

SOGEVAC		SV 300 B	
		50 Hz	60 Hz
Nennsaugvermögen	$m^3 \times h^{-1}$	280	340
Saugvermögen (nach PNEUROP)	$m^3 \times h^{-1}$	240	290
Endpartialdruck ohne Gasballast	mbar	$\leq 8 \cdot 10^{-2}$	
Endtotaldruck mit Gasballast	mbar	$\leq 0{,}7$	
Wasserdampfverträglichkeit mit Standard-Gasballast, max.	mbar	6,0	8,0
Motorleistung	kW	5,5	6,3
Nenndrehzahl	min^{-1}	1450	1750
Geräuschpegel	dB (A)	70	74
Schutzart		IP-55 F	
Leckrate	$mbar \cdot l \cdot s^{-1}$	$\leq 1 \cdot 10^{-3}$	
Ölmenge (min / max)	l	8,5 / 11,5	
Öltyp		LEYBONOL LVO 130 / LVO 210	
Netto Gewicht (mit Ölfüllung)	kg	220	225
Umgebungstemperatur	°C	12 - 40	
Anschluss Saugseite Anschluss Auspuffseite		G2“	

Detaillierte Informationen entnehmen Sie bitte unserem Gesamtkatalog. Besuchen Sie unseren Webshop www.leyboldproducts.de.

Zu den technischen Details der gesamten SOGEVAC Reihe beraten wir sie gerne.

BICOM_11180.13810.02 - 172.31.02 0.2.11.16 mzs
Printed in Germany on chlorine-free bleached paper
Technical alterations reserved

Leybold

Leybold GmbH
Bonner Str. 498 · D-50968 Köln
T +49 (0) 221-347-0
F +49 (0) 221-347-1250
info@leybold.com
www.leybold.com

Leybold France S.A.S.
Parc du Technopolis, Bâtiment Beta
3, Avenue du Canada · F-91940 Les Ulis
T +33 (0)1 69 82 48 00
F +33 (0)1 69 07 57 38
sales.ctb@leybold.com

SGS Certificate No.: CH06 / 1040.0
AEO DE AEOF 100879
C-TPAT Customs-Trade Partnership Against Terrorism BUILDING PARTNERSHIPS • PROTECTING FREEDOM